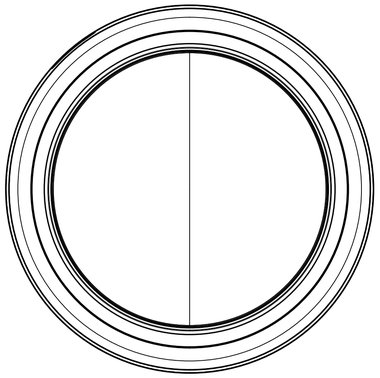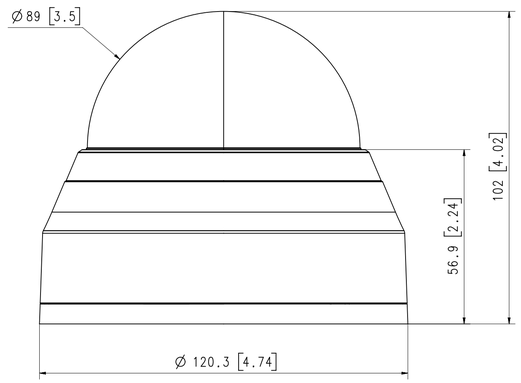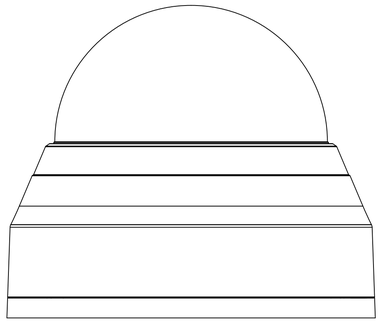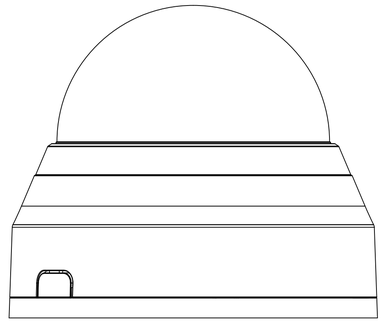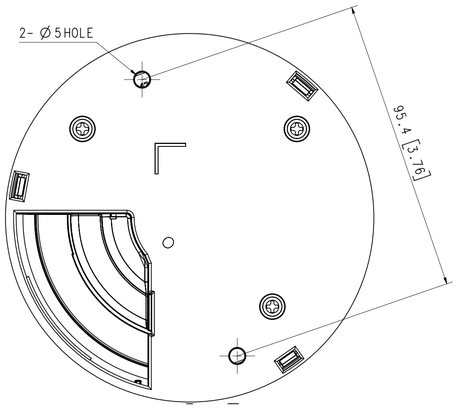QND-8080R
UNIT : mm[inch]