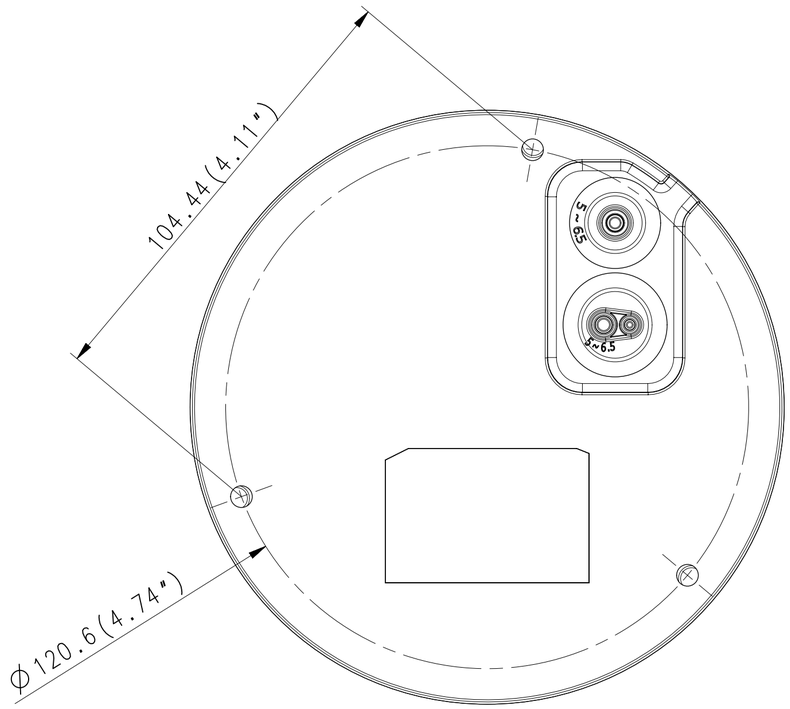
104.44(4.11")
5~6.5
5~6.5
Ø120.6(4.74")

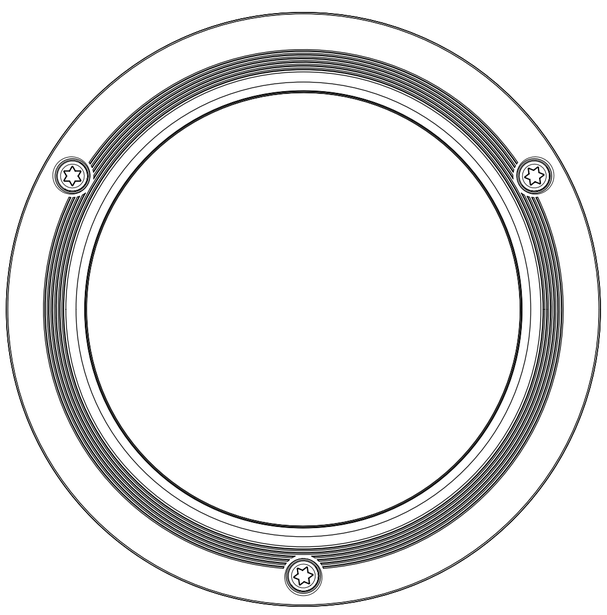

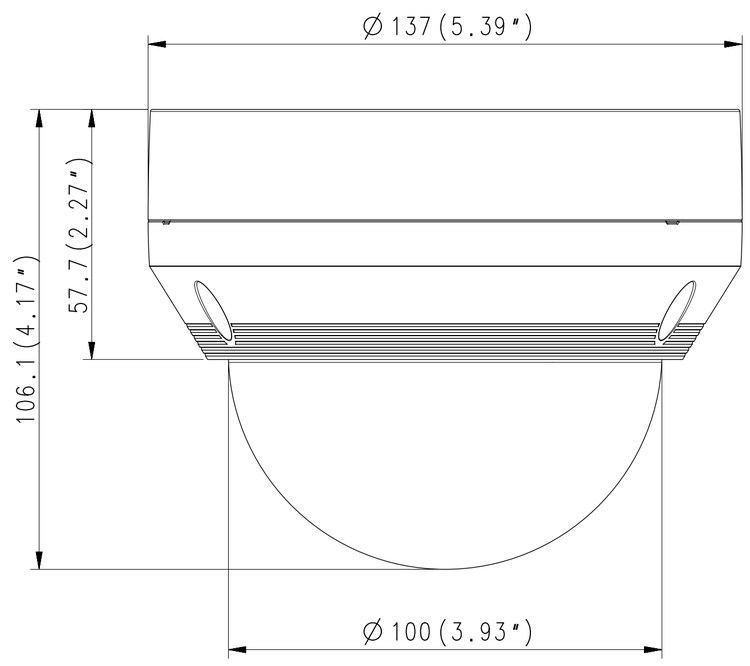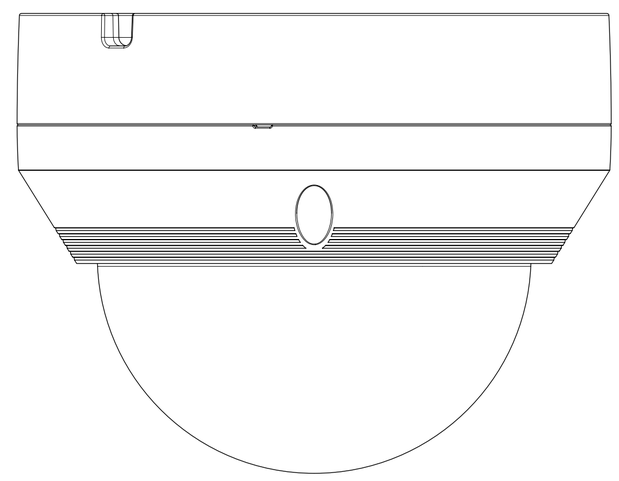
Ø137(5.39")
57.7(2.27")
106.1(4.17")
Ø100(3.93")