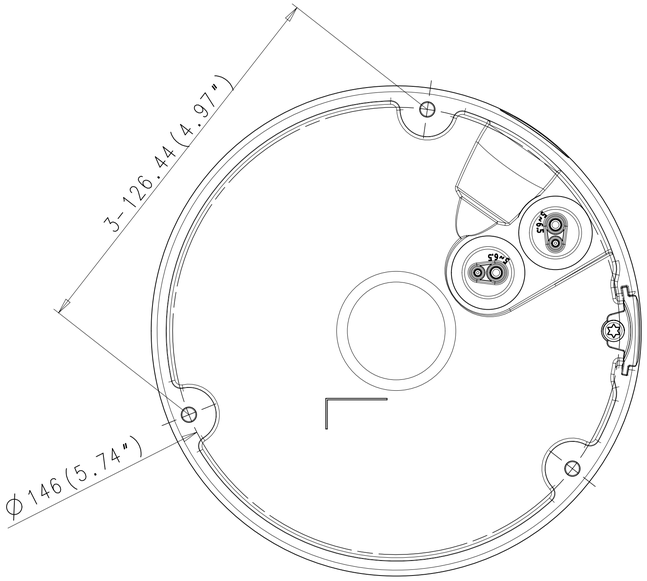
3-126.44(4.97")
Ø146(5.74")

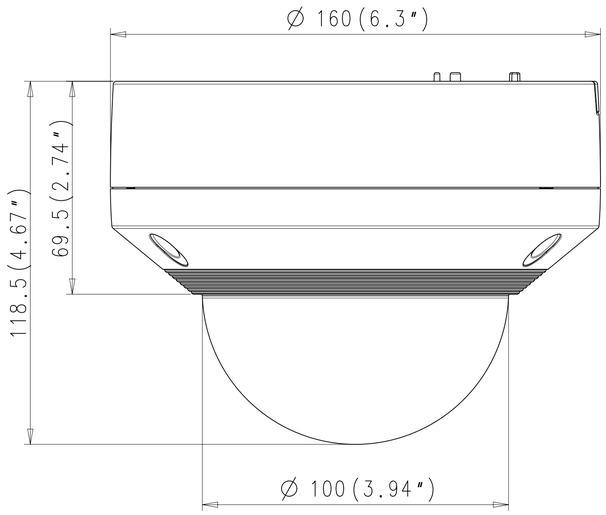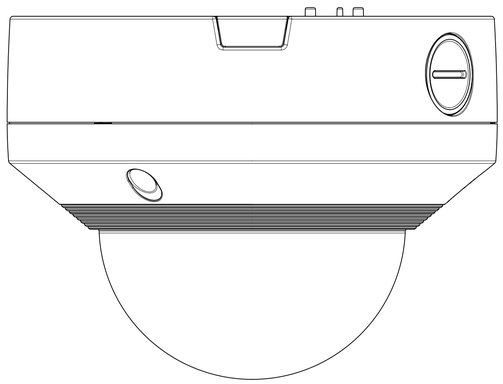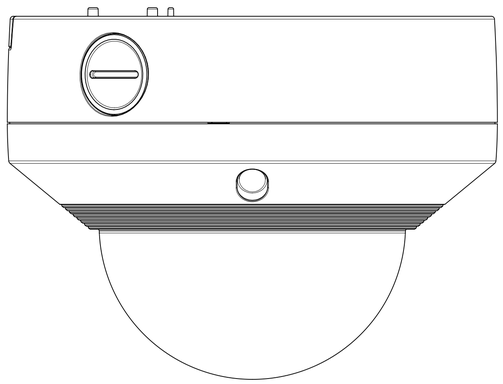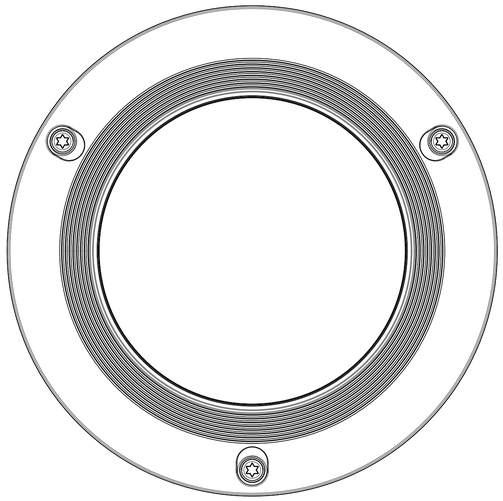
Ø 160(6.3")
118.5(4.67")
69.5(2.74")
Ø 100(3.94")