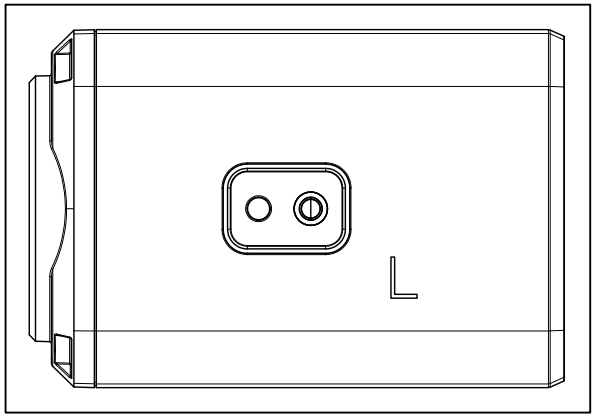

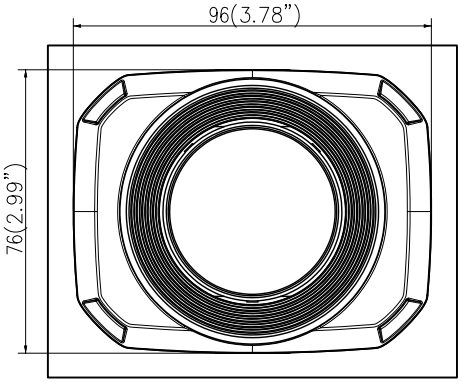

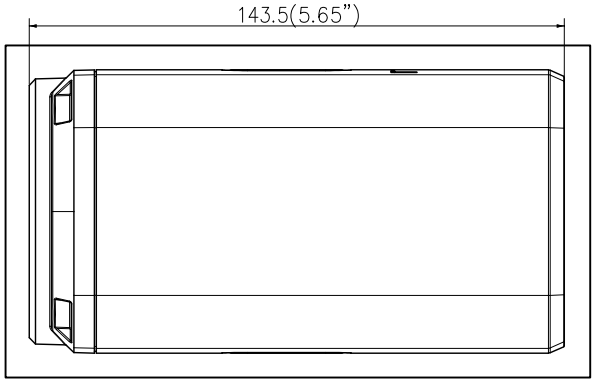

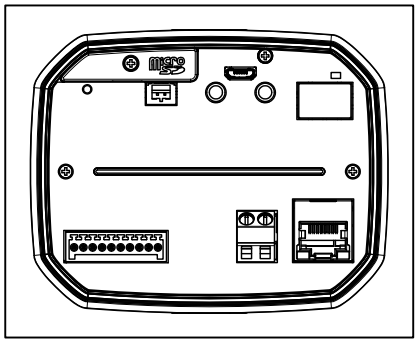

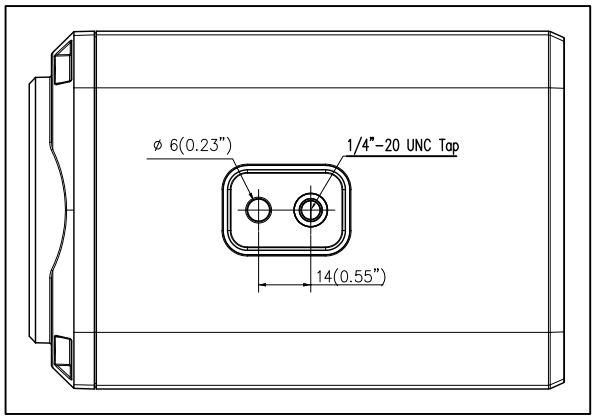

XNZ-6320